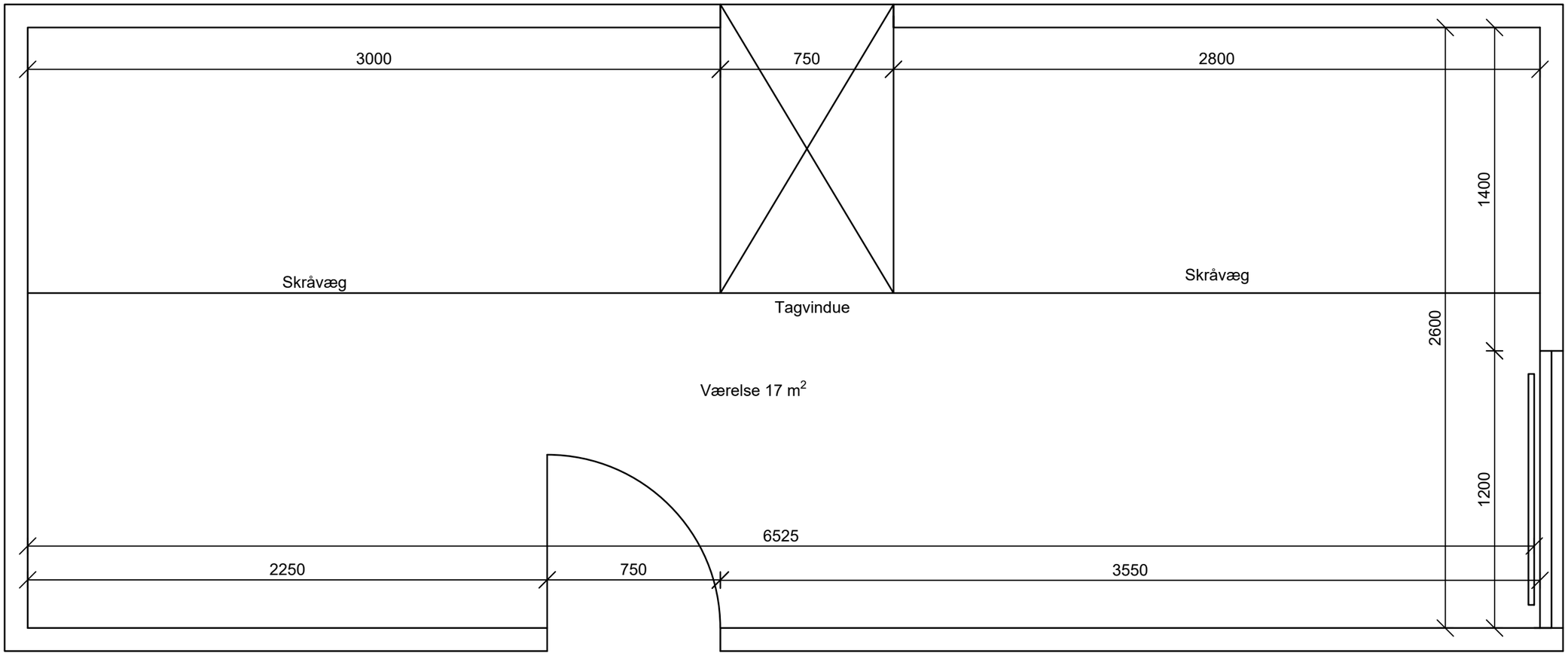
3000
750
2800
1400
Skråvæg
Skråvæg
Tagvindue
2600
Værelse 17 m2
1200
6525
2250
750
3550

AIP